ООО «Проектная группа «Наш город»

Череповец, Вологодская область

ЛСТК: несомненные преимущества и область применения

Генеральный Директор:

Киселев *Владимир Иванович*

Контактная информация:
ООО “Проектная Группа “Наш Город”
г. Череповец, ул. Чкалова, 25а
тел.: (8202) 20-39-51
e-mail: elidan-com@yandex.ru

Легкие стальные тонкостенные конструкции (ЛСТК)

- **это конструкции на основе холодногнутого стального тонкостенного оцинкованного профиля толщиной 0,5 - 3 мм**

- оцинкование 275 гр./кв.м.
- соединение элементов и конструкций на саморезах
- сухой способ строительства.
- **применение ГВЛ и ГКЛ в качестве дисков жесткости стеновых панелей**
- Применение высокоэффективных теплоизолирующих материалов :
  минвата, «эковата», пено- и газобетоны, пенополистиролбетоны

Стальной тонкостенный холодногнутый профиль
Сортамент

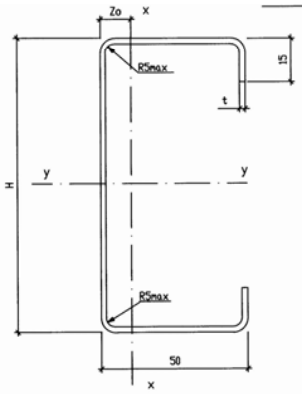

Балтпрофиль, Санкт -Петербург

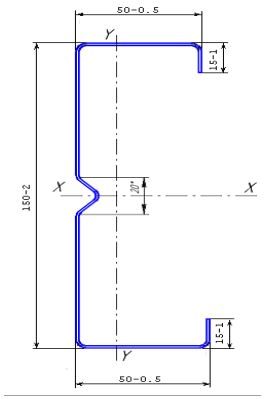

Арсенал СТ, Смоленск

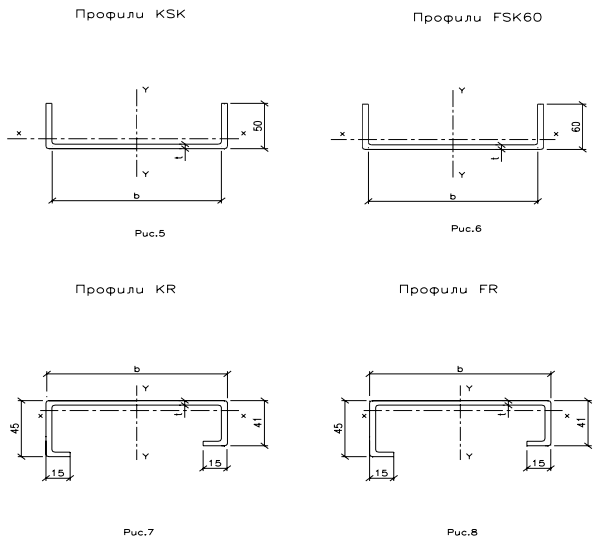

Lindab, Швеция

Эффективные стальные конструкции
из оцинкованных холодногнутых профилей

одно из *перспективных направлений развития строительства в России*

Основные направления развития ЛСТК в России:

- ✓Кровельные конструкции (купольные, в т.ч.)
- ✓**Реконструкция кровель**
- ✓**Термопанели –** наружные стены
- ✓Элементы фасадов
- ✓**Надстройки**
- ✓Повышение этажности жилой застройки – **здания до 4-5 этажей**

Торговый центр, Череповец

Устюжна Вологодская обл.

Преимущество тонкостенного профиля:
Строительство в условиях тесной городской застройки

АБК , ГОРГАЗ, Череповец

Отсутствует необходимость в крановой технике

проектная группа НАШ ГОРОД

Опыт проектирования ЛСТК

более 10 лет

- ***Первый объект из ЛСТК в Череповце,***
- ***2001 год***

УЛ. ЧКАЛОВА

Г. ЧЕРЕПОВЕЦ

Область применения:
Строительство многоквартирных жилых домов

ДО 4-Х ЭТАЖЕЙ

ОБШИВКА ЗДАНИЯ

Жилой дом, г. Белозерск

Объекты 2012 года
Секционная городская застройка

Жилые дома, Новый Уренгой – объект 2012 года

Объекты 2012 года
Секционная городская застройка

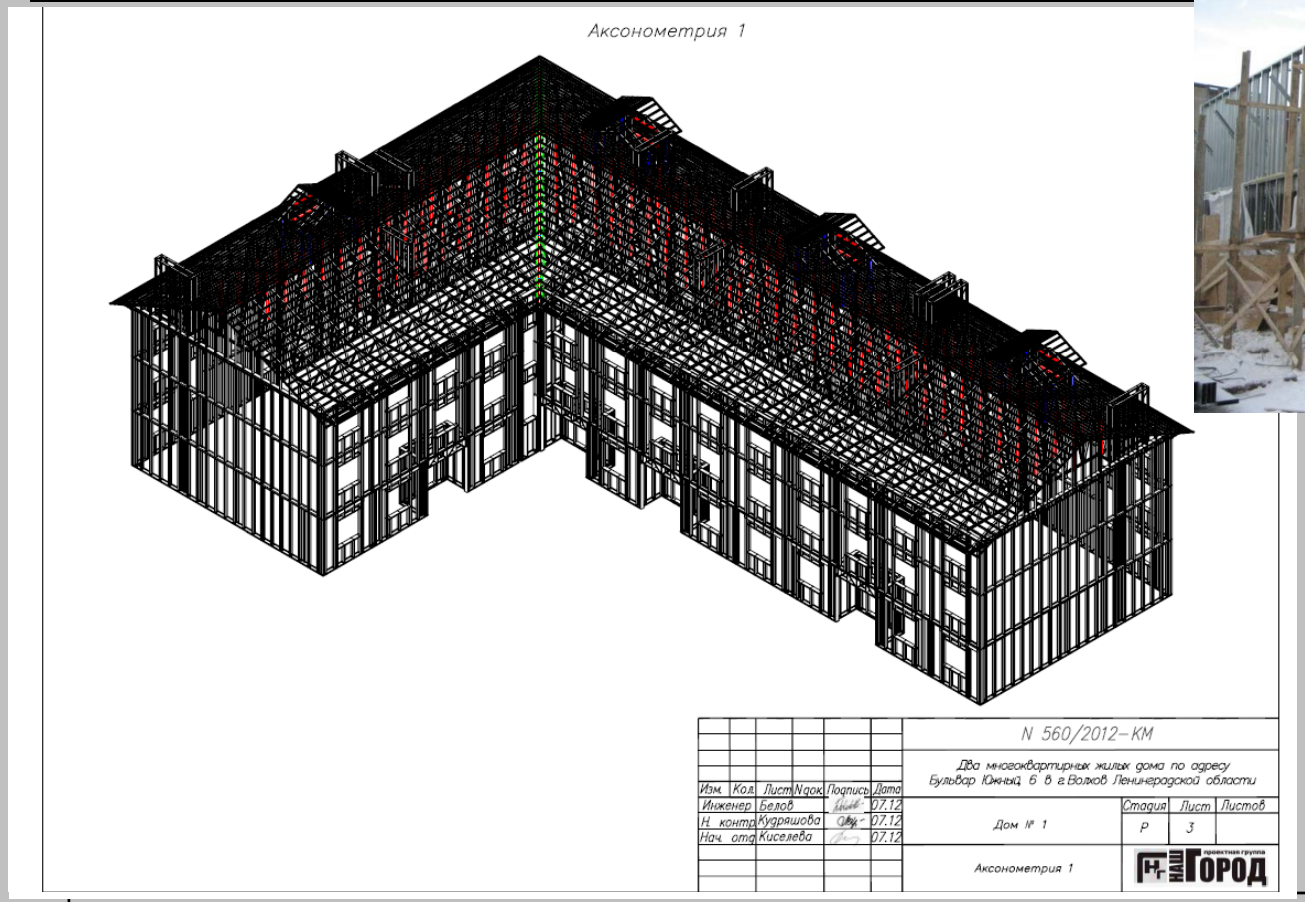

Волхов, Ленинградская область – объект 2012 года

Область применения:
Строительство малоэтажных жилых домов

Жилой дом – 160 м2

Объекты 2012 года
Надстройки

Имитация мансарды – полноценный этаж

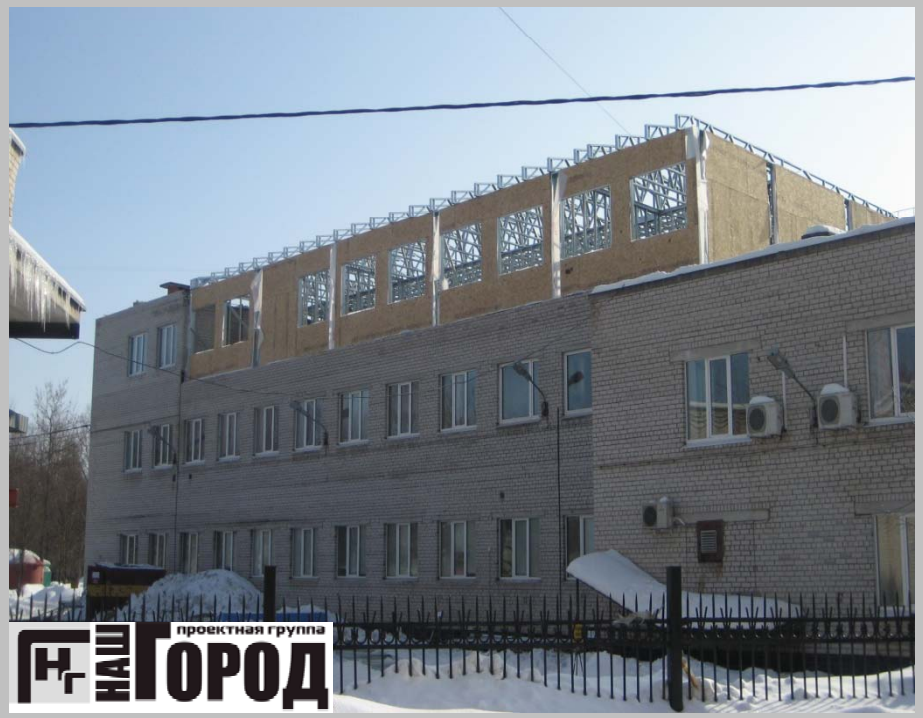

ОБШИВКА ЗДАНИЯ

Санаторий «Родник», г. Череповец

Объекты 2012 года
Надстройки

Учкомбинат, г. Череповец

Объекты 2012 года
Надстройки

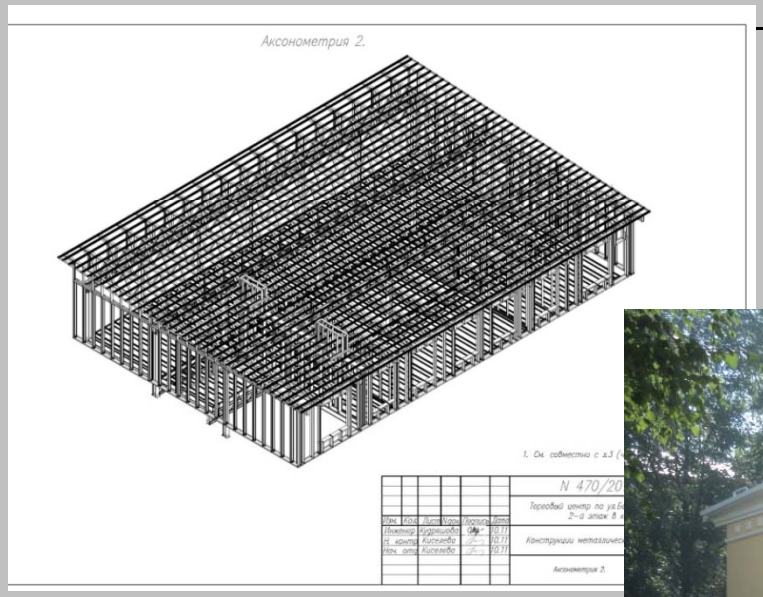

Саранск

Объекты 2012 года
Общественные здания

Криволинейные поверхности

ОБШИВКА ЗДАНИЯ

Кафе «Morsen», г. Иваново

Объекты 2012 года
Общественные и жилые здания

Различные варианты обшивок

Дерево

Панели под КИРПИЧ

Объекты 2012 года
Промышленные здания

СеверСтальЭмаль, г. Череповец

Каркас

Фермы

ИСКРА,
Череповец

Базы отдыха

Сосновка, г. Череповец

Термопанели

Торгово-офисный центр, г. Череповец
объект 2012 года

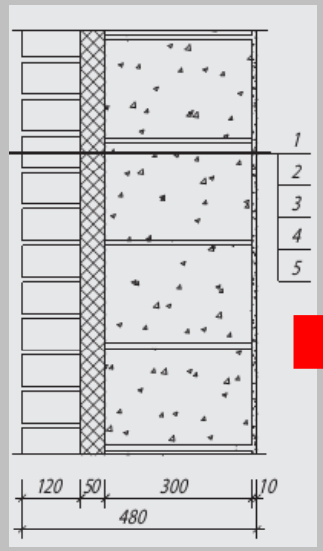

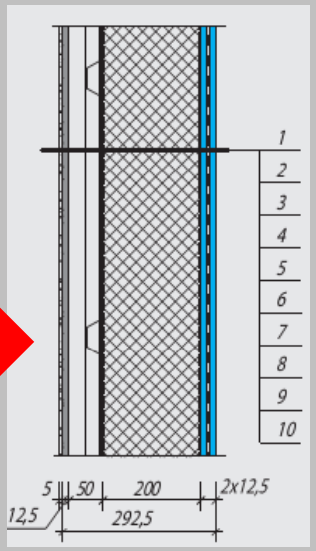

- Оперативное закрытие теплового контура здания дает защиту от непогоды, позволяя быстрее приступить к этапу внутренней отделки
- До 8% прироста внутренней полезной площади здания позволяет инвесторам ускорить окупаемость инвестиций (ROI)*

Моделирование стального каркаса в 3D-программах

Результат: точная спецификация, безотходное производство без остатков

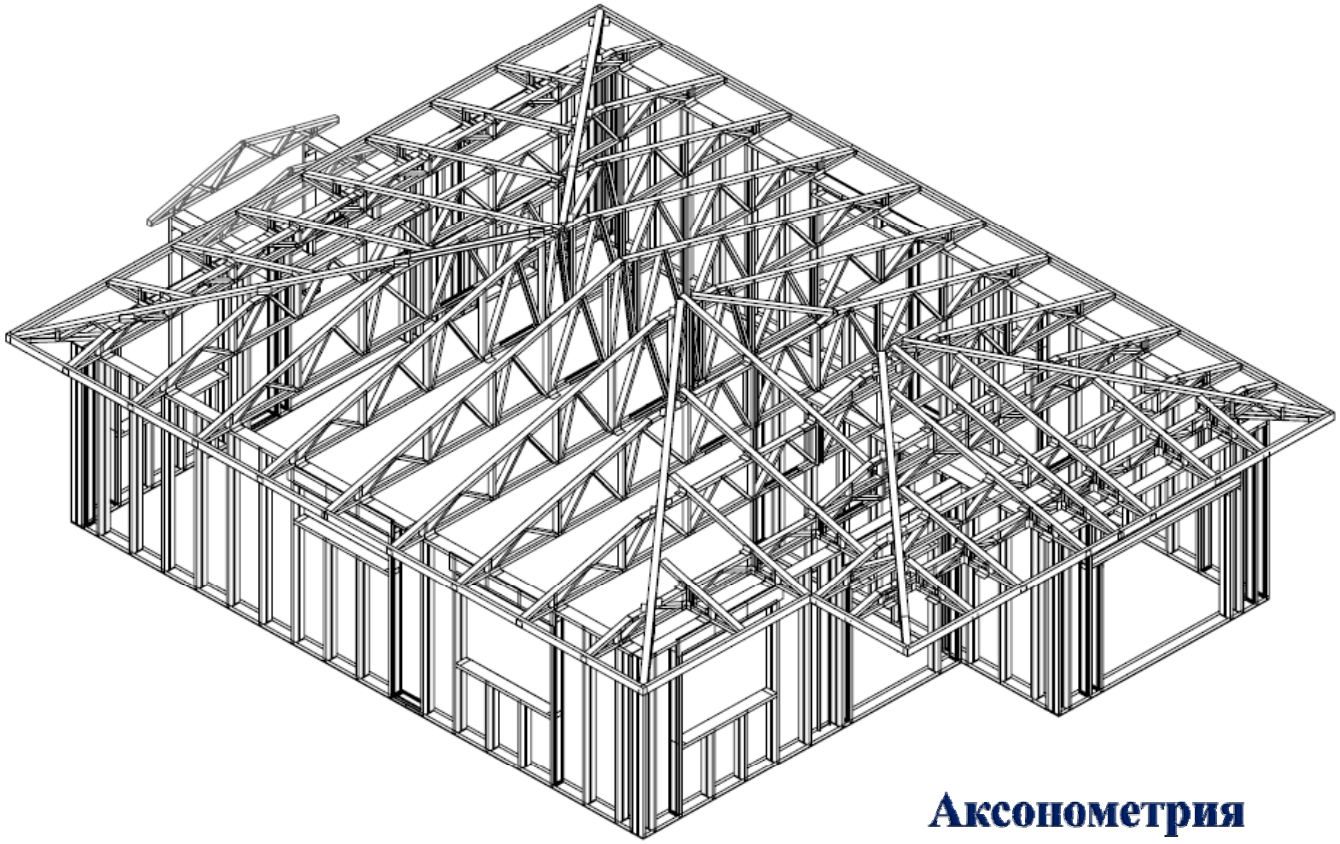

Аксонометрия

Заполнение стального каркаса – эффективным утеплителем.

Результат: теплая, энергосберегающая конструкция стены для любого климатического района. Показатель - 5,9.

Станция Известия ЦИК, Карское море

Термопрофиль

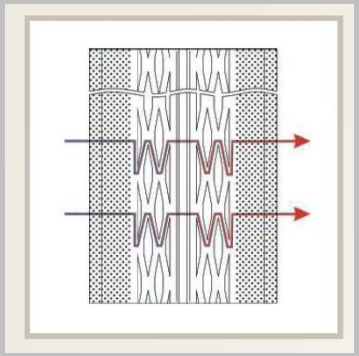

Схема прохождения теплового потока через стену с термопрофилем

ООО «Проектная группа Наш город»

является членом СРО

END-USER AGREEMENT FOR LINDAB SOFTWARE № 1,08041

Соглашение о предоставлении лицензии для конечного пользователя на программное обеспечение «Линдаб» № 1,08041

IMPORTANT-READ CAREFULLY: This Lindab End-User License Agreement ("EULA") is a legal agreement between ООО "Elidav" and Lindab Corporation for the Lindab software product identified above, which includes computer software and may include associated media, printed materials, and "online" or electronic documentation.

ВНИМАНИЕ – ПРОЧИТАЙТЕ ВНИМАТЕЛЬНО: Настоящее Соглашение о предоставлении лицензии для конечного пользователя программных обеспечением «Линдаб» («Соглашение») является юридическим соглашением между Обществом с ограниченной ответственностью «Элидав» и корпорацией «Линдаб Корпорейшн» о вышеупомянутом программном продукте «Линдаб», включающем программное обеспечение для компьютера, а также возможно содержащем соответствующие носители, печатные материалы и электронную документацию или документацию в режиме «он-лайн».

By installing, copying, or otherwise using the SOFTWARE PRODUCT, you agree to be bound by the terms of this EULA.

Устанавливая, копируя или иным образом используя ПРОГРАММНЫЙ ПРОДУКТ, вы соглашаетесь выполнять обязательства, налагаемые настоящим Соглашением. Инструменты для разработки прикладных программ «Линдаб».

1. GRANT OF LICENSE.
This EULA grants you the following rights:

1. ПРЕДОСТАВЛЕНИЕ ЛИЦЕНЗИИ
Настоящее Соглашение предоставляет вам следующие права:

a. Software Product.
Lindab grants to you as an individual, a personal, nonexclusive license to use copy of the SOFTWAR... sole purposes of designing, developing, and ... product(s). If you are an entity, Lindab grants you to designate one individual to have the right to SOFTWARE PRODUCT in the manner provided abo...

a. Программный продукт.

b. Electronic Documents.
Solely with respect to electronic documents include SOFTWARE PRODUCT, you may make an unlimite of copies (either in hardcopy or electronic form), that such copies shall be used only for internal pur are not republished or distributed to any third party

2 RESTRICTIONS

a. Not for Resale Software.
You may not resell, or otherwise transfer for SOFTWARE PRODUCT.

b. Limitations on Reverse En Decompilation, and Disassembly.
You may not reverse engineer, decompile, or di the SOFTWARE PRODUCT, except and only to t that such activity is expressly permitted by appli notwithstanding this limitation.

c. Separation of Components.

Саморегулируемая организация,
основанная на членстве лиц, осуществляющих проектирование

Некоммерческое партнерство
«Северо-Западный Альянс Проектировщиков»
191186, Россия, Санкт-Петербург, набережная реки Мойки, д. 42, пом. 7Н, лит. А,
т. 571-08-69, 610-06-23.
Регистрационный номер в государственном реестре:
СРО-П-057-17112009

СВИДЕТЕЛЬСТВО

СРО-П-057-274 -2010-3528141630-01

о допуске к работам по подготовке проектной документации, которые оказывают влияние на безопасность объектов капитального строительства

выдано члену саморегулируемой организации

Наименование:
Общество с ограниченной ответственностью
"Проектная Группа "Наш город"
Юридический адрес:
162600, РФ, Вологодская область, город Череповец, улица Усадебная, дом 6

ОГРН: 1083528009388, ИНН:3528141630

Основание выдачи: решение Совета СРО
НП «Северо-Западный Альянс Проектировщиков» (Протокол № 26 от 21.04.2010 г.).

Настоящим свидетельством подтверждается право на выполнение работ, указанных в приложении, которые оказывают влияние на безопасность объектов капитального строительства.

Дата выдачи: 21.04.2010 г.

Свидетельство действительно без ограничения срока и территории его действия.

Свидетельство без приложения не действительно.

Директор Партнерства Юсупджанов В.И.

Председатель Совета Партнерства Сорока Д.В.

М. П.

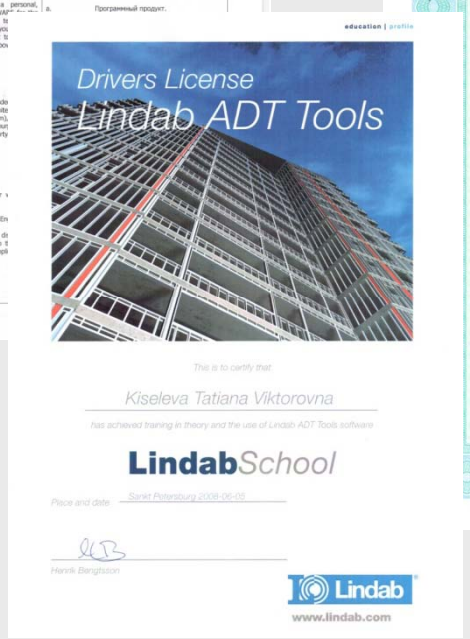

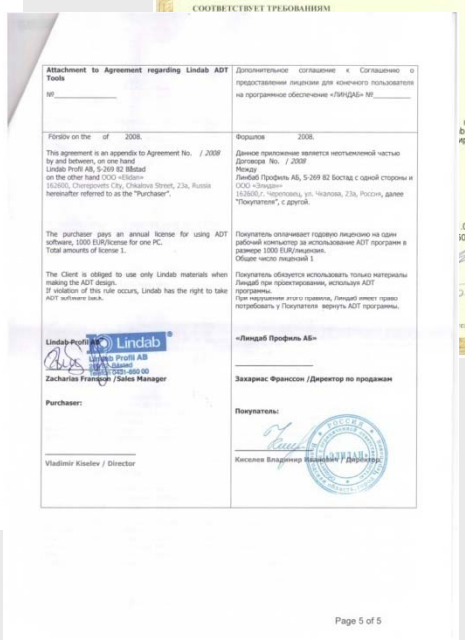
Attachment to Agreement regarding Lindab ADT Tools
№

Дополнительное соглашение к Соглашению о предоставлении лицензии для конечного пользователя на программное обеспечение «ЛИНДАБ» №

Förslöv on the of 2008.

Форшлов 2008.

This agreement is an appendix to Agreement No. / 2008 by and between, on one hand Lindab Profil AB, S-269 82 Båstad on the other hand ООО «Elidav» 162600, Cherepovets City, Chkalova Street, 23a, Russia hereinafter referred to as the "Purchaser".

Данное приложение является неотъемлемой частью Договора No. / 2008 Между Линбаб Профиль АБ, S-269 82 Бостад с одной стороны и ООО «Элидав» 162600,г. Череповец, ул. Чкалова, 23а, Россия, далее "Покупателя", с другой.

The purchaser pays an annual license for using ADT software, 1000 EUR/license for one PC. Total amounts of license 1.

Покупатель оплачивает годовую лицензию на один рабочий компьютер за использование ADT программ в размере 1000 EUR/лицензия. Общее число лицензий 1

The Client is obliged to use only Lindab materials when making the ADT design. If violation of this rule occurs, Lindab has the right to take ADT software back.

Покупатель обязуется использовать только материалы Линдаб при проектировании, используя ADT программы. При нарушении этого правила, Линдаб имеет право потребовать у Покупателя вернуть ADT программы.

Lindab-Profil AB
Lindab Profil AB
Box 1 S-269 82 Båstad
Tel: +46 431 - 490 00
Zacharias Fransson /Sales Manager

«Линдаб Профиль АБ»

Захариас Франссон /Директор по продажам

Purchaser:

Покупатель:

Vladimir Kiselev / Director

Киселев Владимир Иванович / Директор

Page 5 of 5

Сотрудники регулярно проходят обучение и повышение квалификации

Партнеры

ООО «Проектная группа Наш город»

- Lindab, Швеция
- Арсенал СТ, Смоленск
- ПрофСтальПрокат, Тула
- ПрофильСтрой, Череповец
- Нординкрафт-сенсор, Череповец
- МАЛСС(Международная ассоциация легкого стального строительства)
- Череповецкий государственный университет

Спасибо за внимание!

Все представленные в презентации объекты, выполнены ООО «ПГ «Наш Город»

Контактная информация:
ООО “Проектная Группа “Наш Город”
г. Череповец, ул. Чкалова, 25а
тел.: (8202) 20-39-51
e-mail: elidan-com@yandex.ru